Minotti

JENSEN DESIGN RODOLFO DORDONI

C'è la tecnologia e c'è l'alta scuola italiana della tappezzeria. C'è il design e c'è il comfort. Ecco Jensen, nata per essere un riferimento: cento per cento poltrona. Rigida, la struttura esterna dà stabilità ai volumi; mentre l'imbottitura di piuma d'oca invita all'abbandono. Sul perimetro della struttura, un caneté enfatizza il disegno insieme con una cerniera, visibile sulla parte frontale della seduta, dalla doppia funzione: ha valore decorativo e pratico. Ma è nella base che l'originalità e l'unicità di Jensen si esprimono con più compiutezza. La sezione triangolare di alluminio pressofuso è tutta un susseguirsi di armoniche curve, cambi di spessore, rotondità. Un gioco della più sofisticata tecnologia Minotti fatto di studio, ricerca, ingegnerizzazione. Al servizio di una emozionante bellezza.
Struttura: in metallo con cinghie elastiche ad alta componente di caucciù, annegata in schiuma poliuretanica ignifuga e ulteriore inserto schiumato con quota più soffice accoppiato allo schienale. La parte anteriore della struttura è rivestita con trapuntino in piuma d'oca canalizzata che conferisce morbidezza e sofficità dando allo schienale della poltrona un appoggio accogliente.
Cuscinatura: il cuscino seduta è realizzato in piuma d'oca con inserto in poliuretano espanso a quote differenziate ed elevata densità.
Base: stampata in alluminio pressofuso (disegno esclusivo Minotti Studio) e verniciata color Peltro con finitura extra-lucida anti-touch o spazzolata lucido, vernice trasparente applicata successivamente. **La base è disponibile con movimento girevole con ritorno, rotazione di 60° per lato, oppure fissa.** Base del panchetto non girevole. Scivolante protettivo in Hytrel® (gomma morbida antigraffio).
Sfoderabilità: rivestimento in tessuto o pelle completamente sfoderabile allentando le viti poste sotto la base.

Technology is here, as is the school of Italian master upholsterers. In other words: design and comfort. This is Jensen, designed to set the standard - one hundred percent armchair. Rigid, the external structure lendsstability to the shape; while the goose down cushioning invites surrender. Around the edges of the structure, a caneté highlights the design, along with a zipper, visible on the front part of the seat, and serves two purposes – decorative and practical. But, it's the base that expresses the impeccable originality and uniqueness of Jensen. The triangular section of die-cast aluminium offers wave after wave of harmonious curves, modulating degrees of thickness and roundness. An interplay of the most sophisticated Minotti technology made possible through research, design and engineering. At the service of evocative beauty.
Frame: metal with elastic straps with a high rubber content, let into fireproof polyurethane foam with softer polyurethane foam insert matched with the backrest. The front section of the frame has channeled goose down padding to enhance softness giving the armchair backrest a comfortable support.
Cushions: goose down seat cushion with a high-density polyurethane foam insert in different densities.
Base: molded die-cast aluminium (exclusive design by Minotti Studio), Pewter-coloured with extra-glossy anti-touch finish or brushed with bright finish and then coated with a transparent. **The base of the armchair is swivel with return, with each side rotating 60°, or fixed**. Stool base fixed. Protective Hytrel® (soft scratchproof rubber) glides.
Cover: completely removable fabric or leather covers by loosening the screws under the base.

Hier vereinen sich Technologie und die hohe Schule des italienischen Polsterhandwerks, Design und Komfort. Jensen wurde geschaffen, um ein Vorbild zu werden: Ein hundertprozentiger Sessel. Die starre Außenstruktur gibt den Volumen Halt; während die Daunenfederpolsterung zur Entspannung einlädt. Am Außenrand der Struktur unterstreicht das Design ein gesteppter Daunenbezug mit einem von der Vorderseite her sichtbaren Reißverschluss mit doppelter Funktion: Er hat dekorativen und praktischen Wert. Das Gestell aber drückt die Originalität und Einzigartigkeit noch perfekter aus. Der dreieckige Querschnitt der Struktur aus Aluminiumdruckguss zeigt eine Folge harmonischer Kurven, verschiedener Stärken und Rundungen. Ein Zusamme spiel der raffiniertesten Minotti-Technologie, Ergebnis von Studien, Forschungsarbeiten und Konstruktionskunst. Im Dienst faszinierender Schönheit.
Struktur: Aus Metall mit elastischen Riemen mit hohem Kautschukanteil, eingetaucht in feuerfesten PU-Schaum mit einer weiteren, weicheren, Schaumeinlage, zur Rückenlehne passend. Das Vorderteil der Struktur ist mit kanalisiert belüftetem Daunenstepp bezogen, der einen Eindruck schmiegsamer Weichheit bewirkt und der Rückenlehne einladende Bequemlichkeit verleiht.
Kissen: Sitzkissen mit Daunenfüllung mit Einlage von unterschiedlich dick geschäumtem, hochdichtem Polyurethan.
Gestell: Aluminiumpressguss (exklusives Design von Minotti-Studio),Zinnfarben hochglanzlackiert mit Schutzbeschichtung gegen Abdrücke,oder blank gebürstet mit später aufgetragener, transparenter Lackierung. **Das Gestell kann drehbar mit automatischem Rücklauf in die Ausgangsposition, Rotation von 60 Grad nach jeder Seite, oder fest sein**. Sockelgestell nicht drehbar. Gleitschutz aus Hytrel® (weicher, kratzfester Gummi).
Abziehbarkeit: Stoff- oder Lederbezug vollkommen abziehbar durch Lockerung der unter dem Sockel befindlichen Schrauben.

Il y a la technologie et il y a la haute école italienne de tapisserie. Il y a le design et il y a le confort. Voici Jensen, né pour devenir une référence : cent pour cent fauteuil. Rigide, la structure externe donne de la stabilité aux volumes ; tandis que le rembourrage en plume d'oie invite à l'abandon. Sur le pourtour de la structure, un caneté avec fermeture éclair emphatise le dessin. Visible sur l'avant de l'assise, il a une double fonction : décorative et pratique. Mais c'est dans la base que l'originalité et l'unicité de Jensen s'expriment pleinement. La section triangulaire en aluminium moulé sous pression est une suite de courbes harmonieuses, de variations d'épaisseur, de rondeurs. Un jeu de la technologie très sophistiquée Minotti, fait d'étude, de recherche, d'ingénieurisation. Au service d'une beauté émouvante.
Structure : en métal avec courroies élastiques à teneur élevée en caoutchouc, noyée dans une mousse polyuréthane ignifuge, avec un ultérieur insert en mousse d'une hauteur plus moelleuse, couplé au dossier. La partie antérieure de la structure est recouverte d'une petite couette en plume d'oie canalisée donnant de la souplesse et du moelleux au dossier du fauteuil qui se fait plus accueillant.
Coussins : le coussin d'assise est réalisé en plume d'oie avec un insert en polyuréthane expansé à hauteurs différenciées et haute densité.
Base : fusion d'aluminium moulé sous pression (dessin exclusif Minotti Studio), peinte couleur Etain avec finition ultrabrillante anti-trace de doigts ou brossé brillant avec vernis transparent appliqué successivement. **La base peut être pivotante avec retour, rotation de 60° par côté, ou fixe**. Base du pouf non pivotante. Patins de protection en Hytrel ® (gomme souple anti-rayure).
Déhoussage : revêtement en tissu ou en cuir entièrement déhoussable en desserrant es vis situées sous la base.

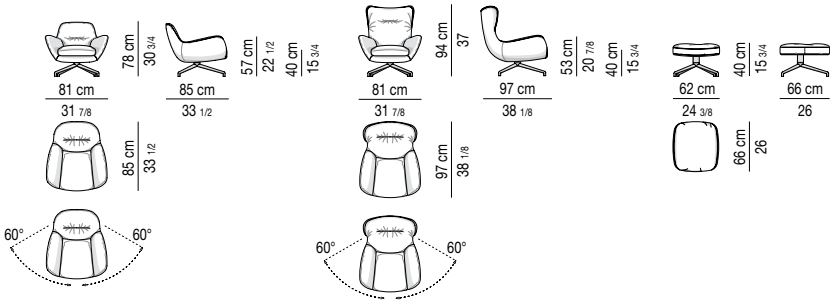

FINITURE BASE | BASE FINISHES

ALLUMINIO | ALUMINUM

Copyright © Minotti SpA 2014 All rights reserved